Air-conditioner network controller and accessories

Online Controller

KKRP01A

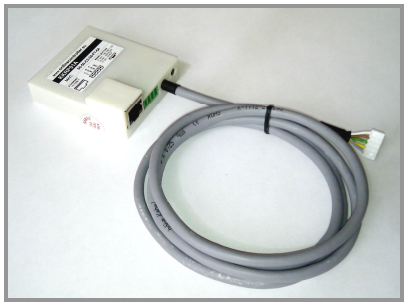

External Mounting Kit

KKRPM01A

Wifi Cable Pack

KKRPW01A

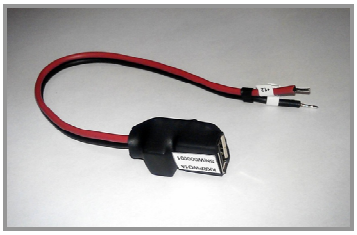

Easy Wall Controller

KBRCS01A

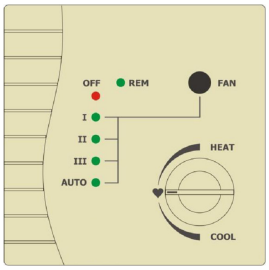

Touch LCD Wall Controller

KBRC01A

Temperature Sensor

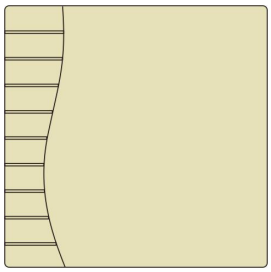

Weather Station P03

CATALOGO TECNICO

SOMMARIO:

1. Online Controller KKRP01A
   1.1. Caratteristiche
   1.2. Specificazione
   1.3. Disegni

2. External Mounting Kit KKRPM01A (Set di montaggio esterno)
   2.1. Caratteristiche
   2.2. Specificazione
   2.3. Disegni

3. Wifi Cable Pack KKRPW01A (Set di cavi per collegare l´adattatore WIFI)
   3.1. Caratteristiche
   3.2. Specificazione
   3.3. Disegni

4. Easy Wall Controller KBRCS01A and Touch LCD Wall Controller KBRC01A (Controller rotante di parete e Schermo tattile di parete)
   4.1. Caratteristiche
   4.2. Specificazione
   4.3. Disegni e le dimensioni fisiche

5. Temperature Sensor and Weather Station (Sensore di temperatura e Stazione meteo)
   5.1. Caratteristiche
   5.2. Specificazione
   5.3. Disegni e le dimensioni fisiche

1. Online Controller KKRP01A

1.1. Caratteristiche

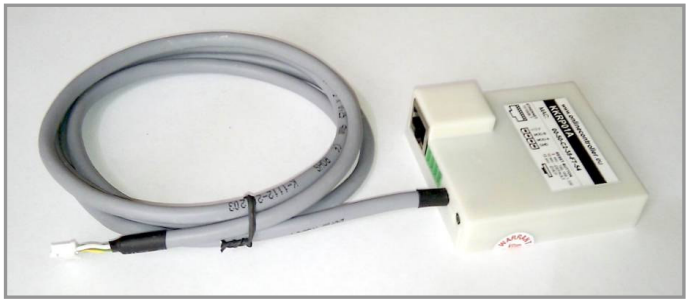

Online Controller KKRP01A é un modulo aggiuntivo, progettato specificamente para condizionatori Daikin – Split serie, che consente di collegare le unitá di condizionatori interni alla rete Intranet e anche alla rete Internet. L´utente puó facilmente monitorare e controllare condizionatorio da un lougo distante utilizzando un PC, PDA o Smart-Phone. Online Controller è collegato alla S21 porta sul PCB di A / C unità interna, dunque, che è la condizione fondamentale della capacità di utilizzo. Online Controller KKRP01A é pienamente compatibile con quasi tutte le caratteristiche di condizionatori, che sono controllabili anche con il telecomando originale.

Inoltre, ha le seguenti funzionalitá aggiuntive:

- Web-controller con JAVA (nice.htm)
- Web-controller senza JAVA (index.htm)
- Onlinecontroller client con controllo e amministrazione di errori tramite SMS e e-mail e storia di comandi
- Funzione di controllo di gruppo (group mode), che supporta la gestione centralizzata di 30 condizionatori allo stesso tempo e senza ritardo
- Eseguire il backup del sistema di raffreddamento con uso di un'altra unitá
- Tre differenti livelli di accesso
- agente SNMP (monitoraggio SNMP e messaggi di errore)
- MODBUS bus di controllo per il collegamento dei accessori – Easy Wall Controller (Controller rotante di parete), Touch LCD Wall Controller (Schermo tattile di parete)
- Termometro per il controllo della temperatura ambiente
- Aggiornamento firmware capacità

1.2. Specificazione

Internet parametri	
HTTP con / senza JAVA	web-controller nice.htm e index.htm
protocollo DHCP	per l'acquisizione automatica dell'indirizzo IP dal server DHCP
protocollo DNS	per la traduzione di nomi di host in indirizzi IP
protocollo SNMP	per integrare nel manager SNMP
e-mail allarmi	8 configurazioni degli eventi è disponibile
FTP e il protocollo telnet	capacità di aggiornamento remoto del firmware

Interfacce di comunicazione	
Ethernet LAN 10/100 Mbit/s	per la connessione in rete LAN
MODBUS	per il collegamento di accessori
serie S21 cavo 1,3 m	per il collegamento con l'unità interna A/C
Alimentazione	direttamente da unità interna - 5 V DC per OC; 12 V DC per gli accessori
Consumo	120 mA, 0,6 W
Codice IP	IP10 / IP44 – all'interno dell'unità A/C
Altrui	
Montaggio	nei pressi di A/C unità interna - Set di montaggio esterno, scatola elettrica
Peso	50 g
Dimensioni (l × a × p, mm)	60 × 64 × 20 (senza cavo e connettori)
CE	LVD: 2006/95/EC; EMC: 2004/108/EC

1.3. Disegni

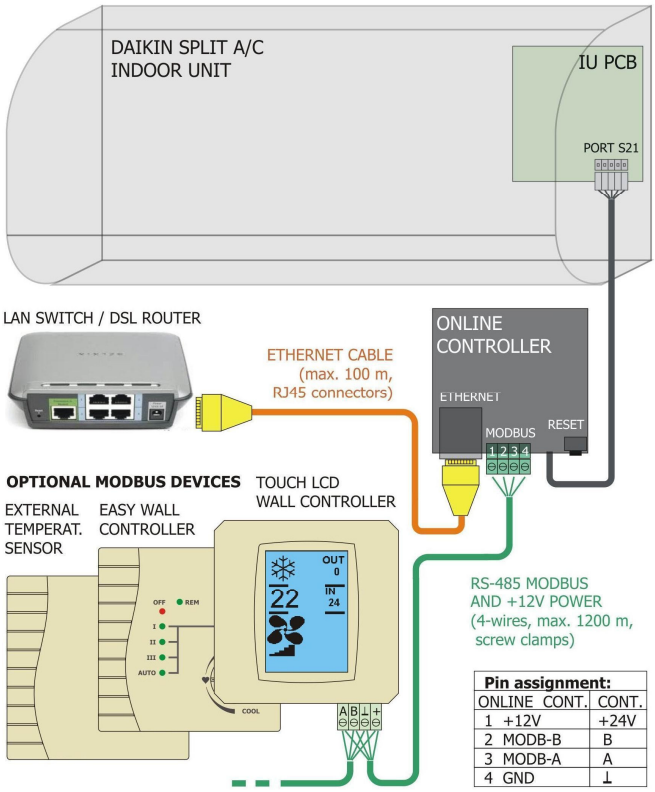

Descrizione delle entrate e uscite

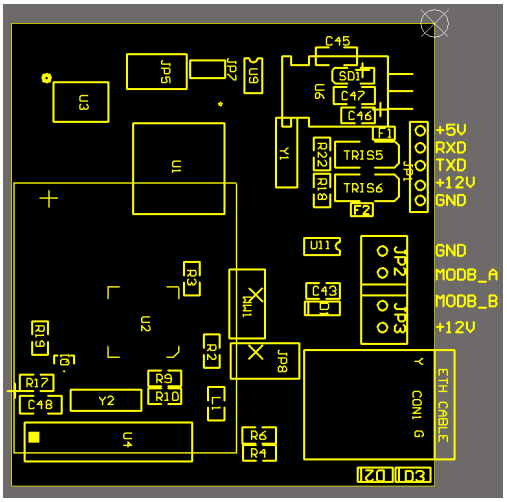

PINOUT disposizione

2. External Mounting Kit KKRPM01A (Set di montaggio esterno)

2.1. Caratteristiche

Set di montaggio esterno è stato progettato per l'installazione di Online Controller al di fuori dell'unità interna o per estendere la lunghezza del cavo del sistema S21. Può essere facilmente montato a parete o nascosti all'interno al soffitto.

2.2. Specificazione

Interfacce di comunicazione	
Convertitore RS232 per collegamento seriale S21	2 amplificatori
Lunghezza massinale di RS232 cavo di collegamento	20 m UTP/FTP 24 AWG – solo 5 fili
Lunghezza massinale di RS232 cavo di collegamento	40 m UTP/FTP 24 AWG – 8 fili
Lunghezza massinale di RS232 cavo di collegamento	150 m NYY 5x1,5mm^2
Alimentazione	direttamente dall'unità interna - 5 V DC ; l´alimentazione esterna non è necessaria
Codice IP	IP40 – involucro di plastica
Altrui	
Montaggio	sul muro
Peso	50 g
Dimensioni (l × a × p, mm)	105 × 105 × 55 (senza cavi)
CE	LVD: 2006/95/EC; EMC: 2004/108/EC

2.3. Disegni

Descrizione delle entrate

e uscite

– con 2 amplificatori

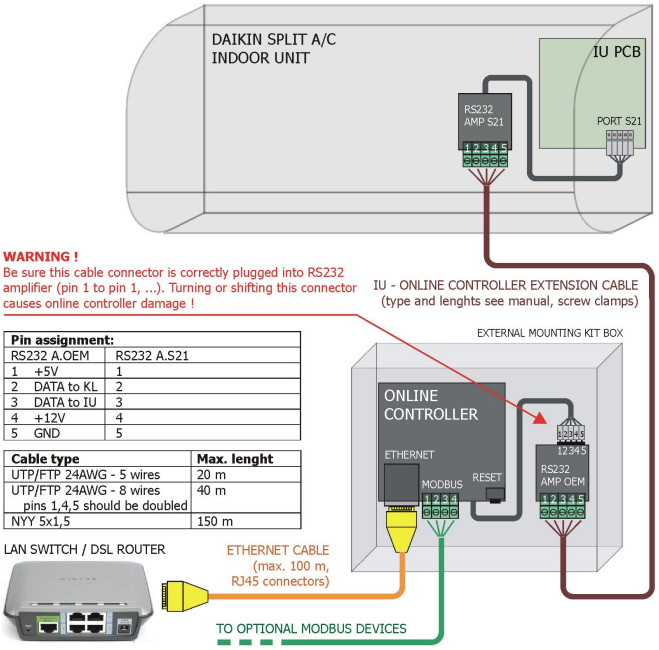

Pin assignment:	
RS232 A.OEM	RS232 A.S21
1 +5V	1
2 DATA to KL	2
3 DATA to IU	3
4 +12V	4
5 GND	5

Cable type	Max. lenght
UTP/FTP 24AWG - 5 wires	20 m
UTP/FTP 24AWG - 8 wires pins 1,4,5 should be doubled	40 m
NYY 5x1,5	150 m

3. Wifi Cable Pack KKRPW01A (Set di cavi per collegare l´adattatore WIFI)

3.1. Caratteristiche

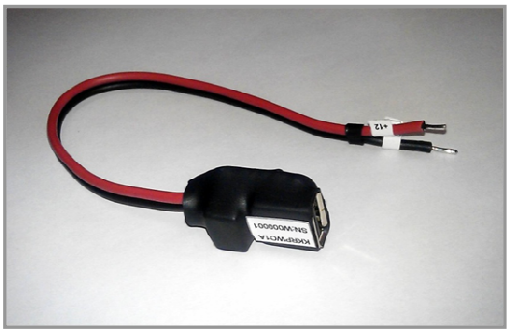

Connessione WIFI tra A/C unità e LAN dovrebbe essere buona alternativa per il caso in cui nessun cavo Ethernet è disponibile. Set di cavi per collegare l´adattatore WIFI è necessario per alimentare il cliente Wifi (per esmpio ASUS WL-330gE, ASUS WL-330N3G, Netgear WNCE 2001 ...) direttamente dal Online Controller.

3.2. Specificazione

Parametri generali	
convertitore DC-DC 12V a 5V	12 V DC è disponibile su MODBUS socket in controller on-line
Ethernet LAN 10/100 Mbit/s	per la connessione alla rete LAN
lunghezza del cavo di alimentazione	0,40 m
Lunghezza del cavo LAN collegatorio	0,40 m
Altrui	
Peso	20 g
CE	LVD: 2006/95/EC; EMC: 2004/108/EC

3.3. Disegni

Descrizione delle entrate e uscite

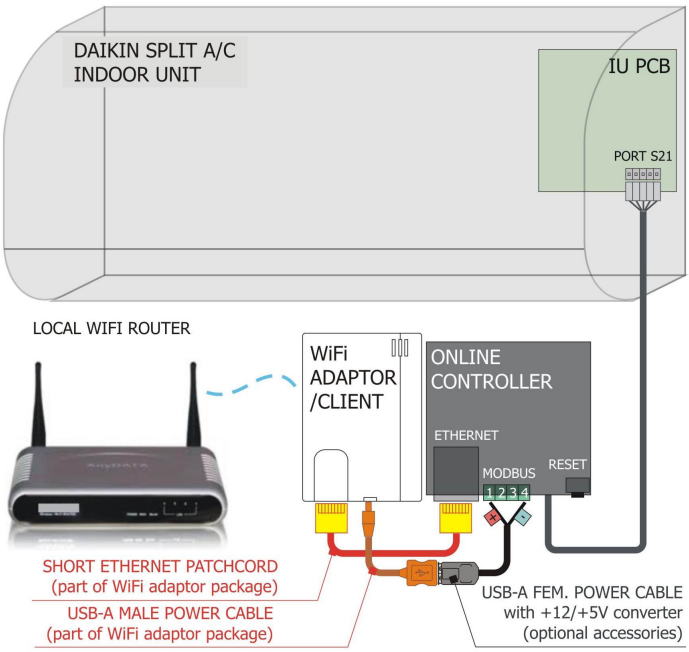

4. Easy Wall Controller KBRCS01A and Touch LCD Wall Controller KBRC01A(Controller rotante di parete e Schermo tattile di parete)

4.1. Caratteristiche

Controller rotante di parete e Schermo tattile di parete terriera agli accessori Online Controller. Sono stati progettati per il funzionamento user-friendly con aria condizionata unità. Generalmente sono montati alla parete, quindi sono utili anche nel caso di perdita di originale telecomando.

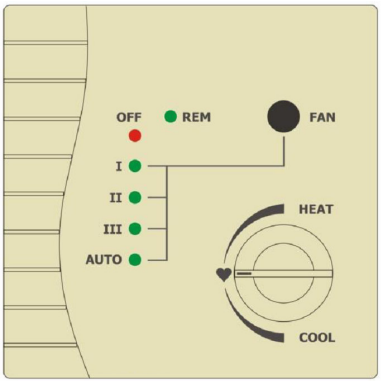

Il Controller rotante di parete caratteristiche:

- acesso e arresto del condizionatorio
- Controllo della temperatura ambiente desiderata
- Controllo dell´intensitá di flusso d´aria
- Setpoint Campo di regolazione

Il Schermo tattile di parete he Touch LCD caratteristiche:

- un monitoraggio e gestione completa del condizionatorio
- 3” monocromatico LCD schermo tattile
- retroilluminazione blu
- sei colori di cornice

4.2. Specificazione

Interfacce di comunicazione	**Controller rotante di parete**	**Schermo tattile di parete**
MODBUS RTU	per il collegamento di accessori	per il collegamento di accessori
Velocità di trasmissione	38400 bps	38400 bps
Alimentazione	direttamente da unità interna tramite Online controller; 12 V DC	direttamente da unità interna tramite Online controller; 12 V DC
Consumo	40 mA	80 mA
Codice IP	IP20	IP20
Altrui		
Temperatura di esercizio	-10 a 50 °C	-10 a 50 °C
Montaggio	sul muro	sul muro
Peso	100 g	100 g
Dimensioni (l × a × p, mm)	79 × 81 × 33	90 x 90 x 32
CE	1999/5/EC	1999/5/EC

4.3. Disegni e le dimensioni fisiche

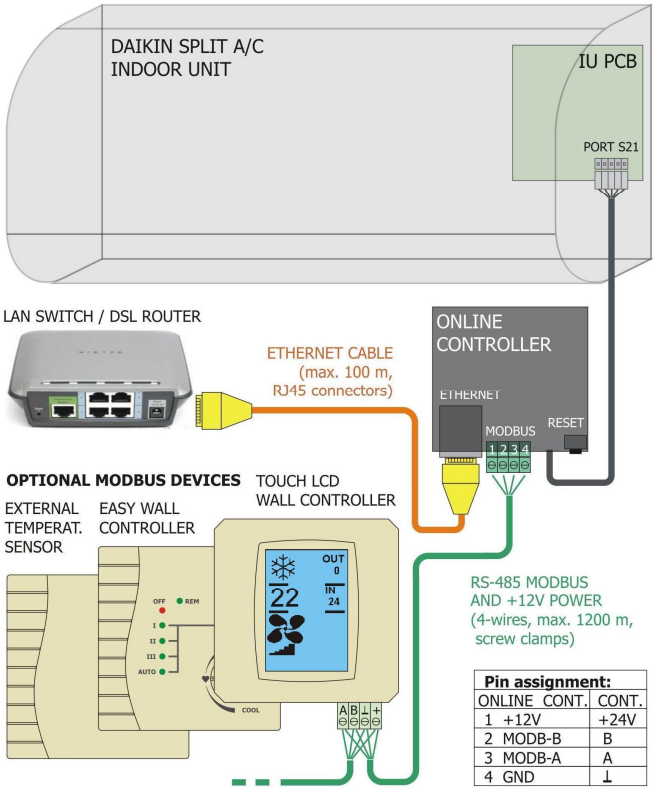

Pin assignment:	
ONLINE CONT.	CONT.
1 +12V	+24V
2 MODB-B	B
3 MODB-A	A
4 GND	⊥

Descrizione delle entrate e uscite

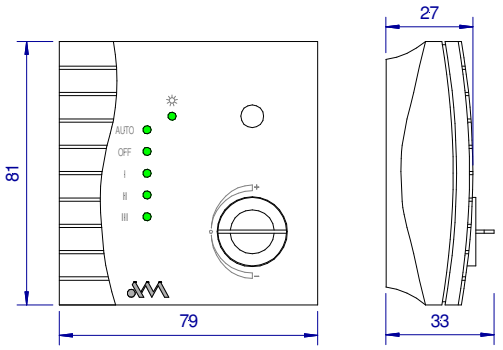

Controller rotante di parete

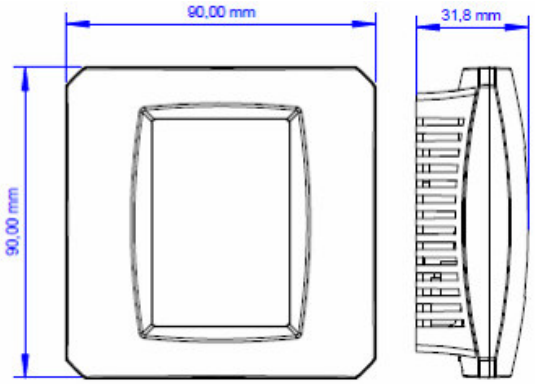

Schermo tattile di parete

5. Temperature Sensor and Weather Station (Sensore di temperatura e Stazione meteo)

5.1. Caratteristiche

Sensore di temperatura e Stazione meteo terriera agli accessori Online Controller. Sono stati progettati per misurare dati dell´ambiente – temperatura, velocità del vento e altri dati del meteo. Generalmente sono montati alla parete.

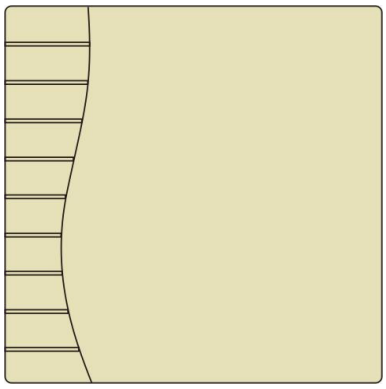

Il Sensore di temperatura caratteristiche:

- Misurazione della temperatura d´ambiente
- Protocollo di comunicazione MODBUS

Il Stazione meteo caratteristiche:

- Sensore di temperatura
- Misurazione della luminosità con 3 sensori
- Sensore di velocità del vento
- Sensore di pioggia riscaldato

5.2. Specificazione

Interfacce di comunicazione	**Sensore di temperatura**	**Stazione meteo**
MODBUS RTU	per il collegamento di accessori	per il collegamento di accessori
Velocità di trasmissione	38400 bps	38400 bps
Alimentazione	direttamente da unità interna tramite Online controller; 12 V DC	fonte di alimentazione esterna 24 V DC, max. 2,6 W
Consumo	40 mA	105 mA
Codice IP	IP20	IP44
Altrui		
Temperatura misurata	-10 a 50 °C	-40 a 80 °C
Vento misurato		0 a 70 m/s
Luminosità misurata		0 a 99 000 lux
Montaggio	sul muro	sul muro
Peso	100 g	160 g
Dimensioni (l × a × p, mm)	79 × 81 × 33	96 × 77 × 118
CE	1999/5/EC	EN 60730-1:2000-11+A11:2002

5.3. Disegni e le dimensioni fisiche

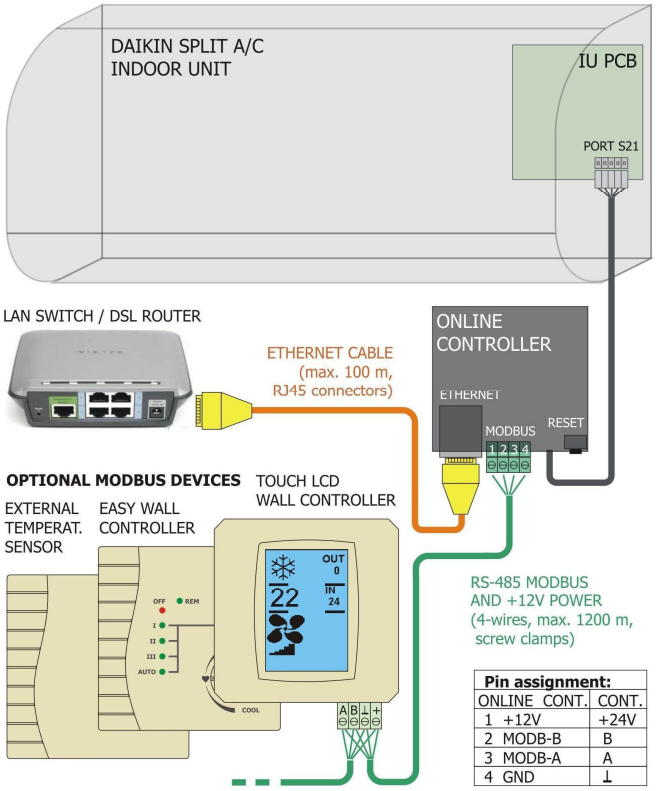

Descrizione delle entrate e uscite

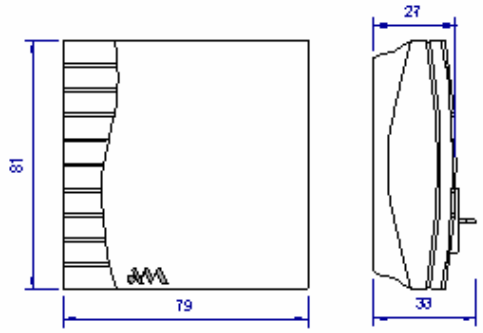

Sensore di temperatura

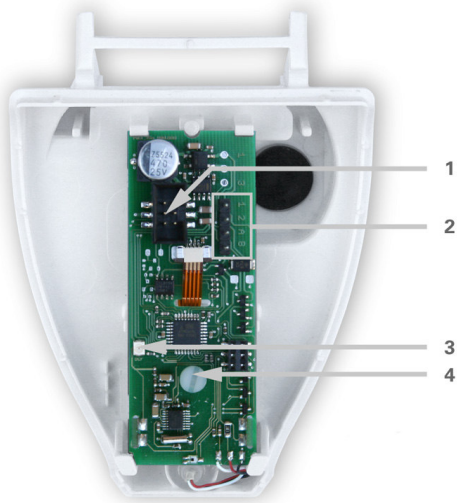

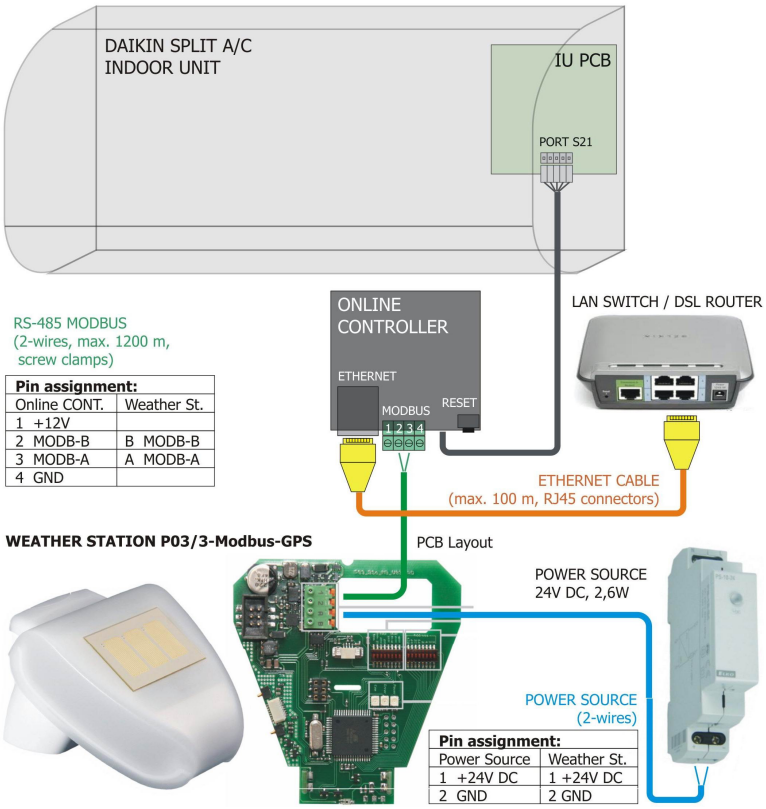

Stazione meteo

1 presa per il sensore pioggia
2 connessione presa
   1: +24V DC
   2: GND
   A: dati
   B: dati
3 LED di controllo
4 antenna vite